ՆՈՐ ԿԱՌՈՒՑՎՈՂ ՀԻՄՆԱՊԱՏ /1/ Մ1:50

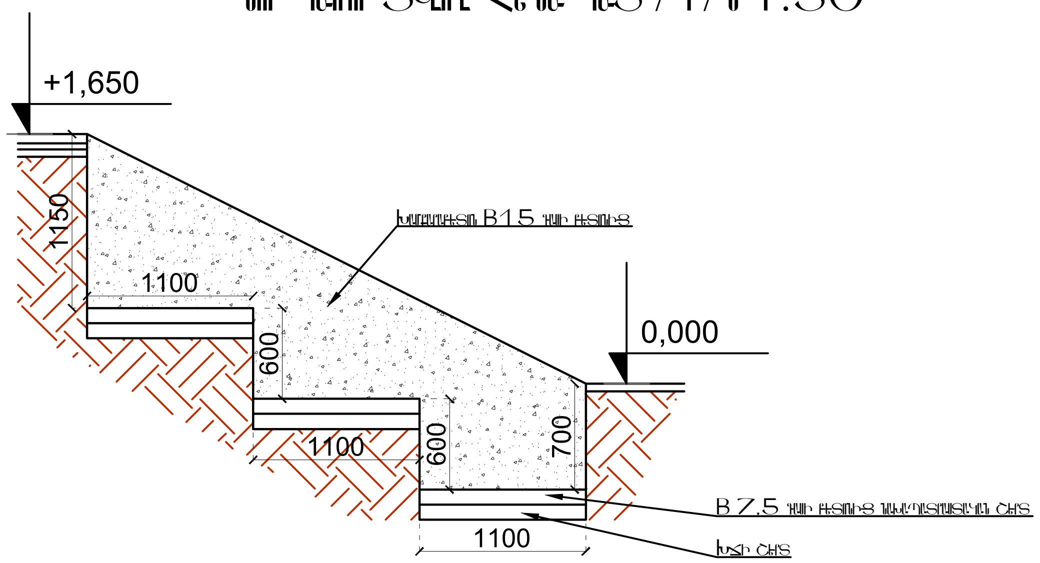

ՆՈՐ ԿԱՌՈՒՑՎՈՂ ԱՍՏԻՃԱՆ Մ1:25

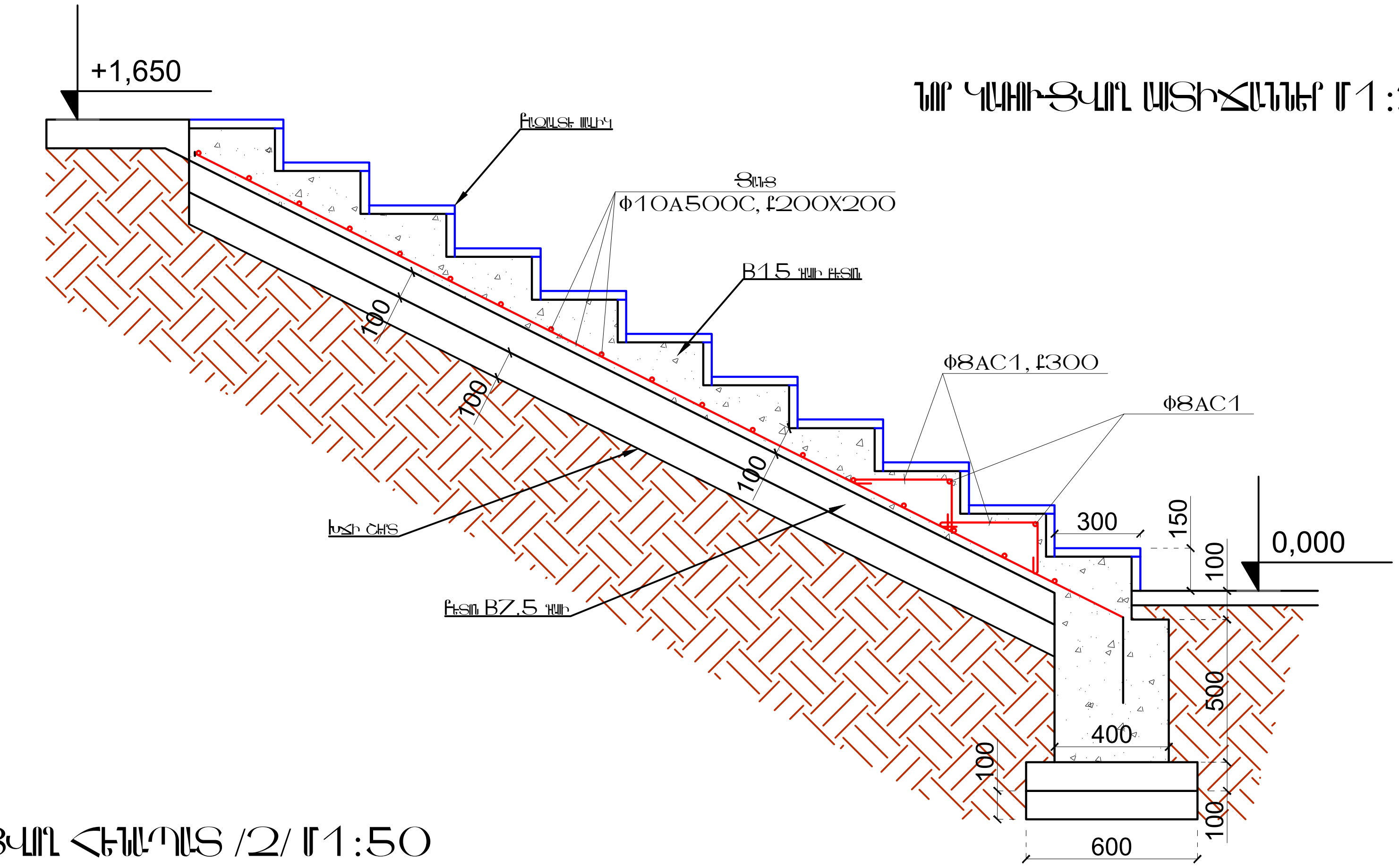

ՆՈՐ ԿԱՌՈՒՑՎՈՂ ՀԻՄՆԱՊԱՏ /2/ Մ1:50

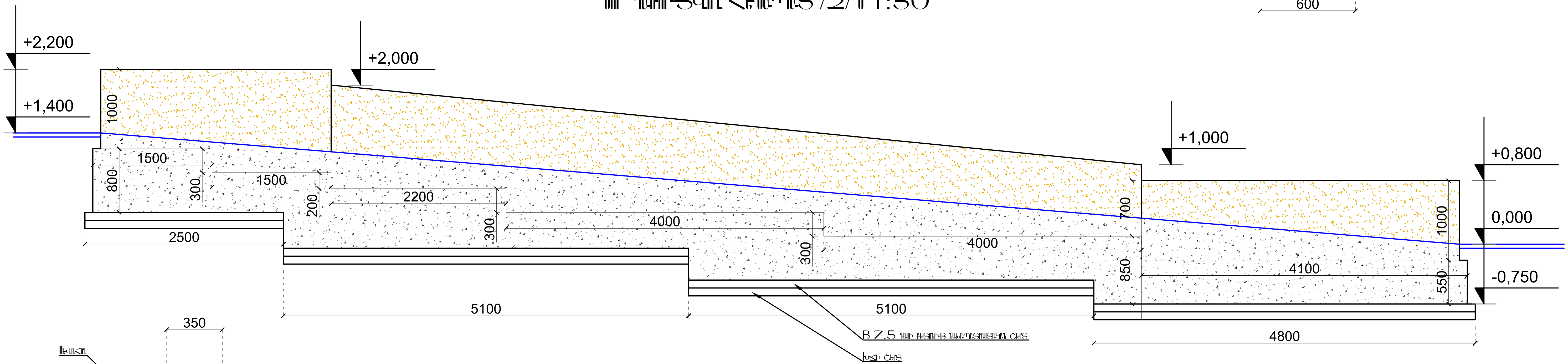

ՀԻՄՆԱՊԱՏԻ ԿՏՐՎԱԾՔ /2/ Մ1:25

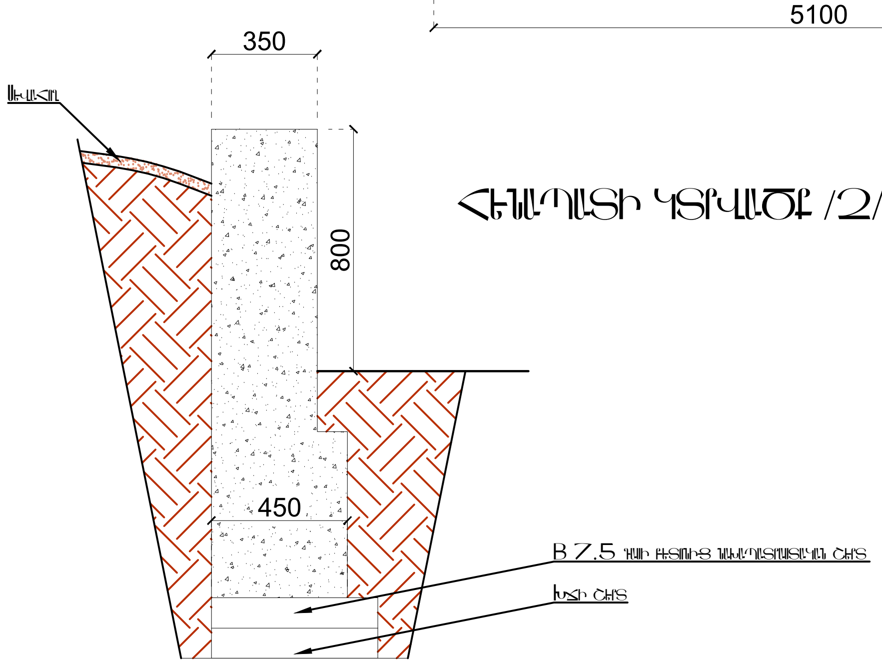

Megametr	Ք. ԵՐԵՎԱՆ, ԿԵՆՏՐՈՆ ՎԱՐՉԱԿԱՆ ՇՐՋԱՆ, ԹՈՒՄԱՆՅԱՆ 35Ա ՇԵՆՔԻ ԲԱԿԻ ՎԵՐԱՆՈՐՈԳՄԱՆ ԱՇԽԱՏԱՆՔՆԵՐ			Պատվեր N ԵՔ-ՊԼԱՇՉՔ 14/88
			ՃԱՐՏԱՐԱՊԵՏԱՇԻՆԱՐԱՐԱԿԱՆ ՄԱՍ	ՓՈՒԼ / ԹԵՐԹ / ԹԵՐԹԵՐ
				ԱՆ / ՃՇ-11 / 12
ՆԱԽԱԳԾՈՂ	Ա. ՀԱՅՐԱՊԵՏՅԱՆ		ՀԻՄՆԱՊԱՏ ԵՎ ԱՍՏԻՃԱՆ	«ՄԵԳԱՄԵՏՐ» ՍՊԸ